ŠOUPÁTKO
A VÝVOD SIGNALIZAČNÍHO VODIČE DO POKLOPU

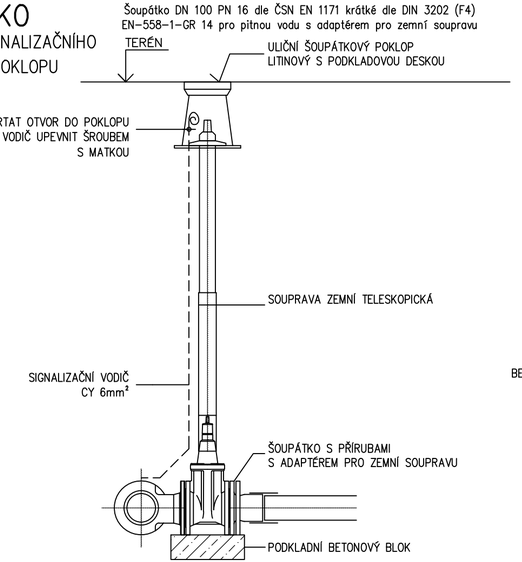

ORIENTAČNÍ SLOUPEK
S TABULKOU

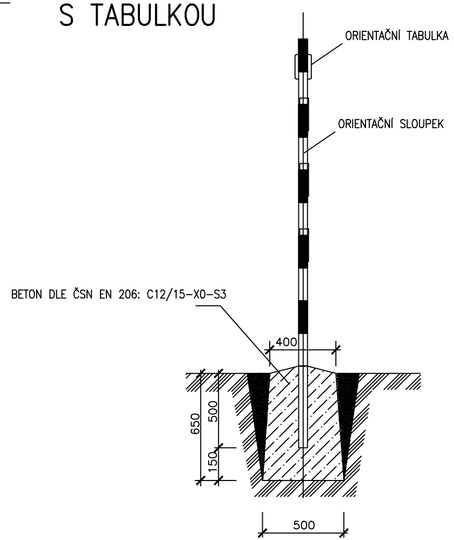

NAPOJOVACÍ VÝVOD NV2
DETAIL VÝVODU V UZÁVĚROVÉM POKLOPU
M 1:2

POHLED

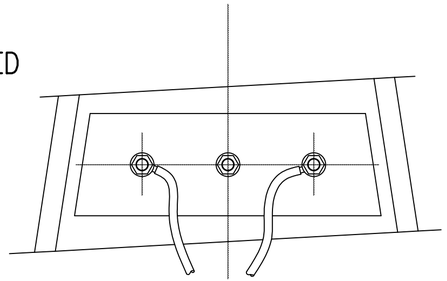

ŘEZ

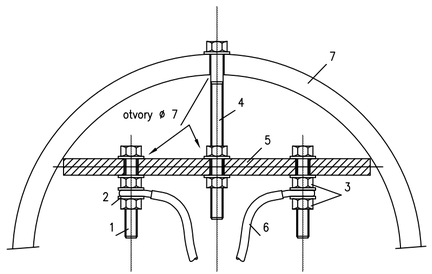

OCHRANA KABELŮ BĚHEM STAVBY M 1:50

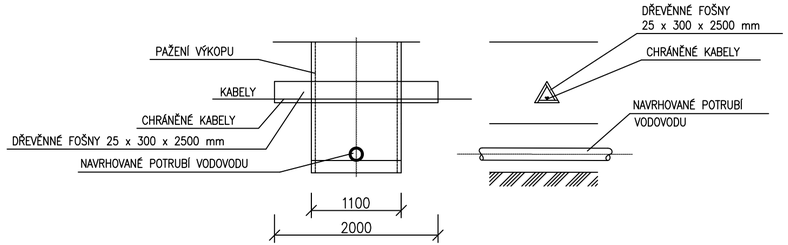

POČTY DÍLCŮ AZD PRO RŮZNÉ ŠÍŘKY VÝKOPŮ		
ŠÍŘKA VÝKOPU (mm)	POČET DÍLCŮ AZD 13-100 (KS)	POČET DÍLCŮ AZD 114-50 (KS)
1000	2	4
1300-1400	2	4
2000	3	6

HYDRANT PODZEMNÍ
S DVOJITÝM UZÁVĚREM

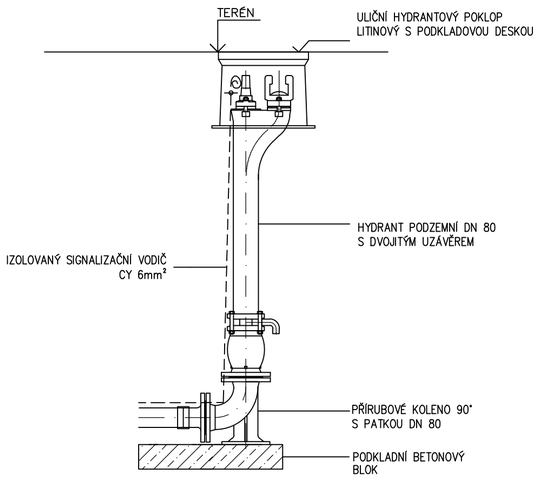

V ŠOUPÁTKOVÉM POKLOPU
ŘEZ

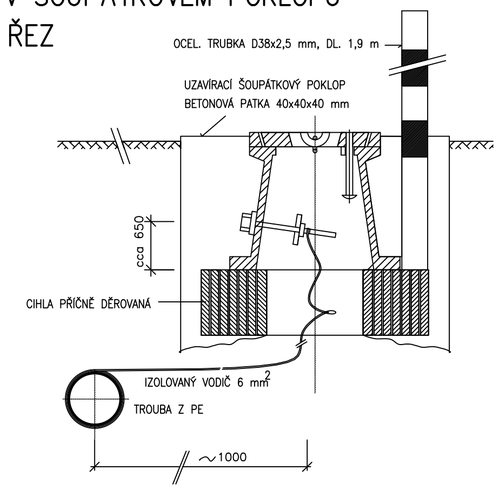

LEGENDA

OZN.	NÁZEV	ČSN	KS
1	Mosazný šroub M 6x40	021103	2
2	Mosazná podložka M6	021701	10
3	Mosazná matice M6	021401	6
4	Mosazný šroub M6x75	021103	1
5	Izolační deska (texgumoid 150x60x8)		1
6	Vodič – izolovaný 6 mm2		
7	Uzávěrový poklop	136581	

OCHRANA KABELŮ PO DOKONČENÍ STAVBY M 1:50

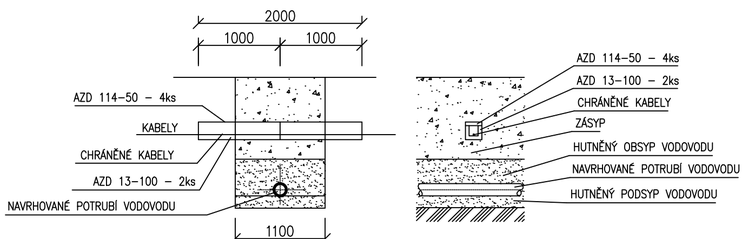

Výškový systém BpV
Souřadný systém JTSK

Investor:	SLOVÁCKÉ VODÁRNY A KANALIZACE, a.s., Za Olšávkou, 290, 686 01 UHERSKÉ HRADIŠTĚ	Vypracoval: JANA BEZDĚKOVÁ ČKAIT - TV02-1220069 tel: 604 705 966 e-mail: bezdekova.projekce.vk@gmail.com DS: z4ind62	
Místo stavby:	UHERSKÝ BROD		
Název stavby: Uherský Brod, ul. Na Tržišti - oprava vodovodního řadu C-2		Stupeň	DPZ + DPS
		Datum	02/2026
Objekt:		Formát	4 A4
Část:	D.1 DOKUMENTACE STAVEBNÍHO NEBO INŽENÝRSKÉHO OBJEKTU	Měřítko:	1:25
Název výkresu: DROBNÉ OBJEKTY NA VODOVODU		Č.zakázky/výkresu: 2026-VK-003 D.1.4	Č.paré: